Dane aktualne na dzień: 12-01-2026 03:41

Link do produktu: https://wiertools.pl/pilnik-obrotowy-weglik-bez-pokrycia-rbf-hp-2-d18l220d26l165-mm-karnasch-113050035-p-14532.html

Pilnik obrotowy, węglik, bez pokrycia RBF/ HP-2 d1=8/l2=20/d2=6/l1=65 mm Karnasch (113050035)

Cena brutto	**104,58 zł**
Cena netto	**85,03 zł**
Dostępność	**Dostępny**
Czas wysyłki	**3 - 5 dni**
Kod producenta	**113050035**
Kod EAN	**4046781042224**

Opis produktu

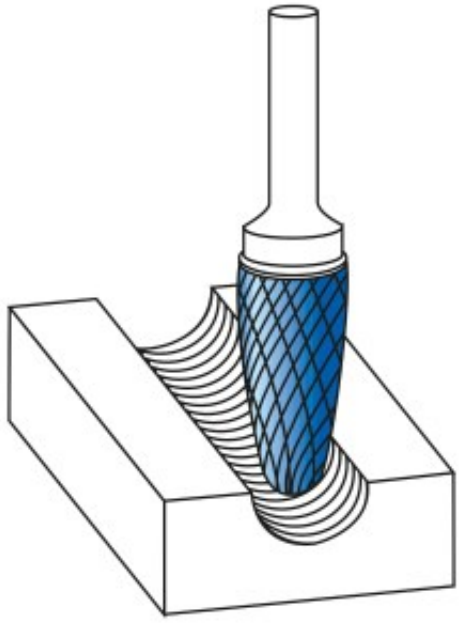

Najpowszechniej stosowane pojedyńcze nacięcie

Duża wydajność skrawania z dobrym wykończeniem powierzchni

Do stosowania na wszystkich metalach, takich jak:

- Żeliwo
- Stal
- Stal nierdzewna (INOX)
- Stopy na bazie niklu i stop tytanu
- do miedzi, mosiądzu, brązu.

Średnica robocza [d1]: **8,00 mm**
Średnica uchwytu [d2]: **6,00 mm**

Długość całkowita [l1]: **65,00 mm**
Długość krawędzi tnącej [l2]: **20,00 mm**
Powłoka: **brak**
Typ nacięcia: **HP-2**
Kształt pilnika: **RBF**