Dane aktualne na dzień: 01-02-2026 19:47

Link do produktu: https://wiertools.pl/pilnik-obrotowy-weglik-bez-pokrycia-zya-hp-4-d13l214d23l138-mm-karnasch-113002030-p-14070.html

Pilnik obrotowy, węglik, bez pokrycia ZYA/ HP-4 d1=3/l2=14/d2=3/l1=38 mm Karnasch (113002030)

Cena brutto	**48,70 zł**
Cena netto	**39,60 zł**
Dostępność	**Dostępny**
Czas wysyłki	**3 - 5 dni**
Kod producenta	**113002030**
Kod EAN	**4046781012135**

Opis produktu

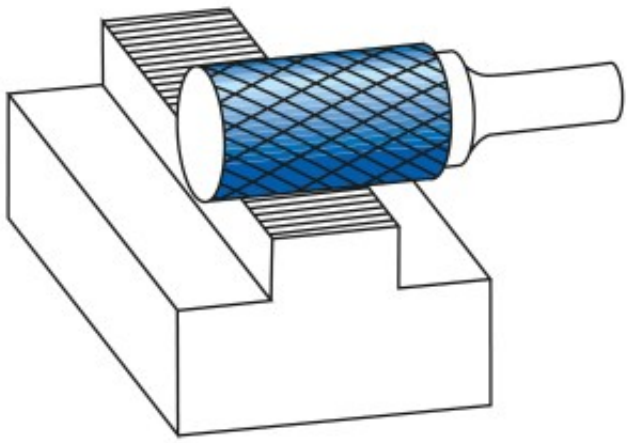

Precyzyjne nacięcie krzyżowe

Doskonała kontrola (również w trudno dostępnych miejscach)

Płynna praca
Krótkie wióry
Dobre wykończenie powierzchni
Średnie tempo skrawania
Do wszystkich rodzajów stali:
Do bardzo twardej stali ok. 70 HRC
Stali nierdzewnych (INOX)
Żeliwa
Materiały żaroodporne, takie jak np. stopy na bazie niklu + stopy na bazie kobaltu

Średnica robocza [d1]: **3,00 mm**
Średnica uchwytu [d2]: **3,00 mm**
Długość całkowita [l1]: **38,00 mm**
Długość krawędzi tnącej [l2]: **14,00 mm**
Powłoka: **brak**
Typ nacięcia: **HP-4**
Kształt pilnika: **ZYA**