Dane aktualne na dzień: 11-01-2026 18:01

Link do produktu: https://wiertools.pl/pilnik-obrotowy-weglik-bez-pokrycia-zyb-hp-3-pro-performance-82-d112-0l225d26l170-mm-karnasch-114091040-p-15107.html

Pilnik obrotowy, węglik, bez pokrycia ZYB/ HP-3 PRO - Performance 82 d1=12,0/l2=25/d2=6/l1=70 mm Karnasch (114091040)

Cena brutto	**163,38 zł**
Cena netto	**132,83 zł**
Dostępność	**Dostępny**
Czas wysyłki	**3 - 5 dni**
Kod producenta	**114091040**
Kod EAN	**4046781955784**

Opis produktu

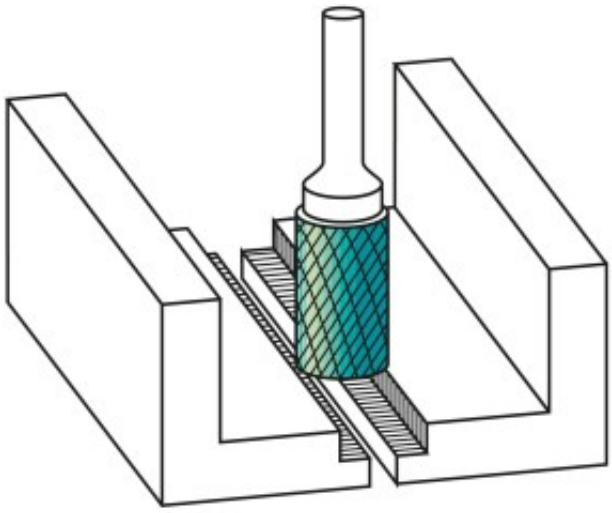

Nowe, rewolucyjne nacięcie **Universal-PRO HP-3 PRO Performance 82**
Do 82% więcej usuwanego materiału w porównaniu z uniwersalnym nacięciem HP-3.
Długa trwałość narzędzia idzie w parze z wysoką wydajnością.
Niemal bezwibracyjna i kontrolowana praca nawet w trudnych warunkach obróbki zgrubnej.

Do wszystkich rodzajów stali, takich jak:

- Żeliwo
- Stal
- Stal nierdzewna (INOX)
- Stopy na bazie niklu i stop tytanu
- do miedzi, mosiądzu, brązu.

Średnica robocza [d1]: **12,00 mm**
Średnica uchwytu [d2]: **6,00 mm**
Długość całkowita [l1]: **70,00 mm**
Długość krawędzi tnącej [l2]: **25,00 mm**
Powłoka: **brak**
Typ nacięcia: **HP-3 PRO**
Kształt pilnika: **ZYB**