Dane aktualne na dzień: 02-06-2026 10:53

Link do produktu: https://wiertools.pl/pilnik-obrotowy-weglik-bez-powloki-kud-hp-1-d18l26-0d26l152mm-karnasch-113037060-p-14457.html

Pilnik obrotowy, węglik, bez powłoki KUD/ HP-1 d1=8/l2=6,0/d2=6/l1=52mm Karnasch (113037060)

Cena brutto	**79,67 zł**
Cena netto	**64,77 zł**
Dostępność	**Dostępny**
Czas wysyłki	**3 - 5 dni**
Kod producenta	**113037060**
Kod EAN	**4046781051394**
Magazyn producenta	**14**

Opis produktu

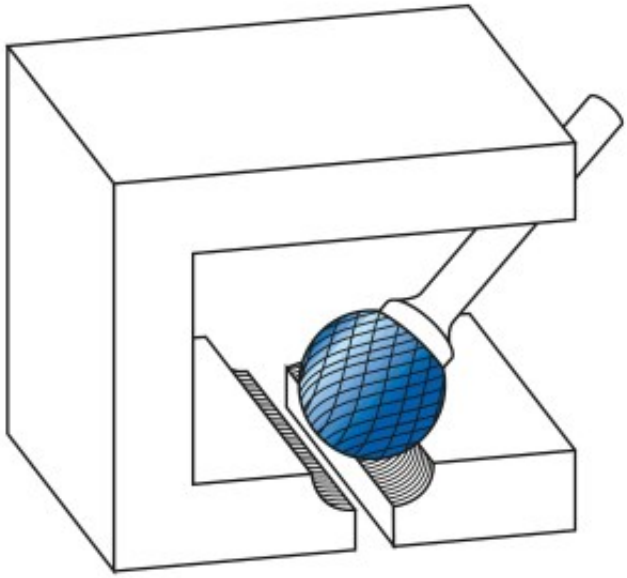

Do superstopów. Wyjątkowo wytrzymałe nacięcie poprzeczne

Odporność na uderzenia (minimalizacja wyłamań zębów, odprysków, pęknięć głowicy)

Doskonała kontrola i cicha praca
Średnia do dużej wydajność cięcia

Przeznaczone do najtrudniejszych superstopów + stali nierdzewnej, takich jak:
Titanium
Inconel
Hastelloy

Waspaloy
Duplex
Amanox, itp.
Przykład zastosowania: Obróbka **łopatek turbin lotniczych, turbin gazowych**

Średnica robocza [d1]: **8,00 mm**
Średnica uchwytu [d2]: **6,00 mm**
Długość całkowita [l1]: **52,00 mm**
Długość krawędzi tnącej [l2]: **6,00 mm**
Powłoka: **brak**
Typ nacięcia: **HP-1**
Kształt pilnika: **KUD**