Dane aktualne na dzień: 12-01-2026 04:12

Link do produktu: https://wiertools.pl/pilnik-obrotowy-weglik-powloka-black-tec-kud-hp-7-d12l21-8d23l138-mm-karnasch-115035020-p-15556.html

Pilnik obrotowy, węglik, powłoka BLACK-TEC - KUD/ HP-7 d1=2/l2=1,8/d2=3/l1=38 mm Karnasch (115035020)

Cena brutto	**81,69 zł**
Cena netto	**66,42 zł**
Dostępność	**Dostępny**
Czas wysyłki	**3 - 5 dni**
Kod producenta	**115035020**
Kod EAN	**4046781041548**

Opis produktu

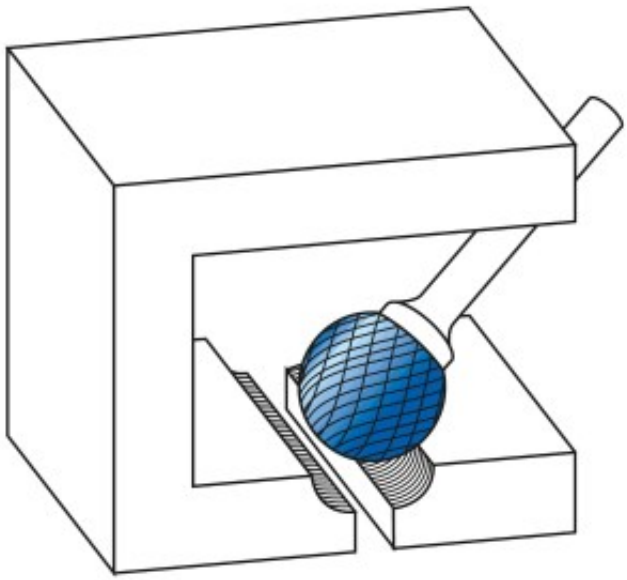

Nacięcie specjalne do materiałów nieżelaznych, takich jak aluminium, miedź, mosiądz.
Także do wszystkich rodzajów tworzyw sztucznych.

Powłoka BLACK-TEC została specjalnie zaprojektowana do metali nieżelaznych. Niskie tarcie i doskonałe właściwości usuwania wiórów zmniejszają zatykanie się rowków.

Do stosowania na wszystkich metalach, takich jak:

- Stopy aluminium
- Metale lekkie
- Miękka miedź
- Stopy miedzi (metale nieżelazne)
- Tworzywa sztuczne

- Tworzywa sztuczne wzmocnione włóknami węglowymi (CFK) i szklanymi (GFK)

Średnica robocza [d1]: **2,00 mm**
Średnica uchwytu [d2]: **3,00 mm**
Długość całkowita [l1]: **38,00 mm**
Długość krawędzi tnącej [l2]: **1,80 mm**
Powłoka: **Black-Tec**
Typ nacięcia: **HP-7**
Kształt pilnika: **KUD**