Dane aktualne na dzień: 12-01-2026 07:56

Link do produktu: https://wiertools.pl/pilnik-obrotowy-weglik-powloka-blue-tec-zya-hp-5-d13l214d23l138-mm-karnasch-115003030-p-15209.html

Pilnik obrotowy, węglik, powłoka BLUE-TEC - ZYA/ HP-5 d1=3/l2=14/d2=3/l1=38 mm Karnasch (115003030)

Cena brutto	**61,93 zł**
Cena netto	**50,34 zł**
Dostępność	**Dostępny**
Czas wysyłki	**3 - 5 dni**
Kod producenta	**115003030**
Kod EAN	**4046781020147**

Opis produktu

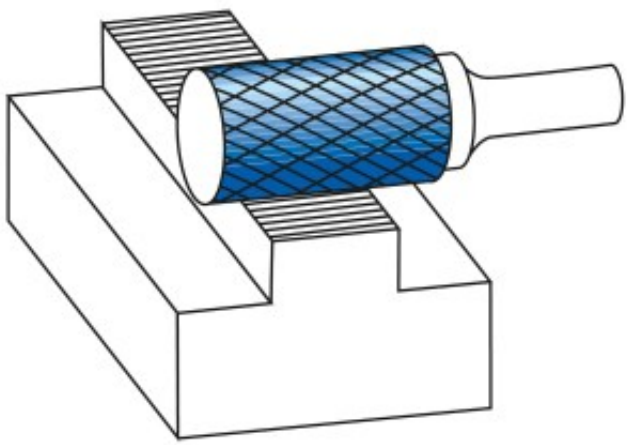

Wyjątkowo delikatne nacięcie pojedyńcze

Doskonałe wykończenie powierzchni

Opatentowana powłoka BLUE-TEC, zaprojektowana specjalnie dla pilników obrotowych, zapewnia wyjątkową trwałość narzędzia i doskonałą wydajność na wszystkich metalach.

Preferowane do precyzyjnego usuwania zadziorów ze wszystkich metali żelaznych, takich jak:
Do bardzo twardej stali ok. 70 HRC
Stali nierdzewnych (INOX)
Żeliwa
Materiały żaroodporne, takie jak np. stopy na bazie niklu + stopy na bazie kobaltu

Średnica robocza [d1]: **3,00 mm**
Średnica uchwytu [d2]: **3,00 mm**
Długość całkowita [l1]: **38,00 mm**
Długość krawędzi tnącej [l2]: **14,00 mm**
Powłoka: **Blue-Tec**
Typ nacięcia: **HP-5**
Kształt pilnika: **ZYA**