Dane aktualne na dzień: 01-02-2026 23:08

Link do produktu: https://wiertools.pl/pilnik-obrotowy-weglik-powloka-blue-tec-zya-hp-5-d16l218d26l150-mm-karnasch-115003065-p-15216.html

Pilnik obrotowy, węglik, powłoka BLUE-TEC - ZYA/ HP-5 d1=6/l2=18/d2=6/l1=50 mm Karnasch (115003065)

Cena brutto	**42,21 zł**
Cena netto	**34,33 zł**
Dostępność	**Zapytaj o dostępność**
Czas wysyłki	**Powyżej 14 dni**
Kod producenta	**115003065**
Kod EAN	**4046781020215**

Opis produktu

UWAGA! PRODUKT ZAMAWIANY NA SPECJALNE ZAMÓWIENIE OD PRODUCENTA. BRAK MOŻLIWOŚCI ZWROTU!

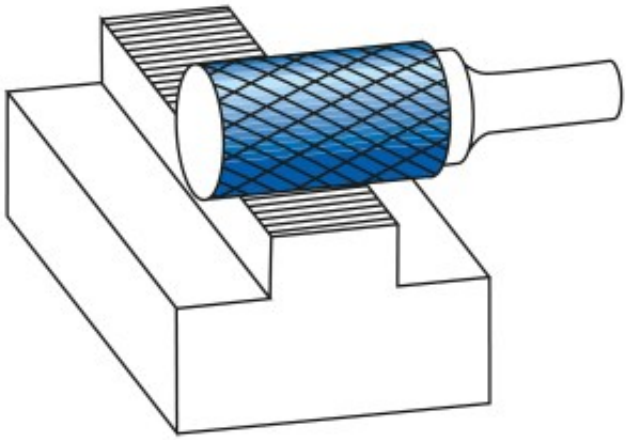

WYPRZEDAŻ.
Wyjątkowo delikatne nacięcie pojedyńcze

Doskonałe wykończenie powierzchni

Opatentowana powłoka BLUE-TEC, zaprojektowana specjalnie dla pilników obrotowych, zapewnia wyjątkową trwałość narzędzia i doskonałą wydajność na wszystkich metalach.

Preferowane do precyzyjnego usuwania zadziorów ze wszystkich metali żelaznych, takich jak:
Do bardzo twardej stali ok. 70 HRC
Stali nierdzewnych (INOX)
Żeliwa
Materiały żaroodporne, takie jak np. stopy na bazie niklu + stopy na bazie kobaltu

Średnica robocza [d1]: **6,00 mm**
Średnica uchwytu [d2]: **6,00 mm**
Długość całkowita [l1]: **50,00 mm**
Długość krawędzi tnącej [l2]: **18,00 mm**
Powłoka: **Blue-Tec**
Typ nacięcia: **HP-5**
Kształt pilnika: **ZYA**