Dane aktualne na dzień: 12-01-2026 09:08

Link do produktu: https://wiertools.pl/pilnik-obrotowy-weglik-powloka-blue-tec-zyahp-3-d110-0l220d26l1172-mm-karnasch-115001095-p-15177.html

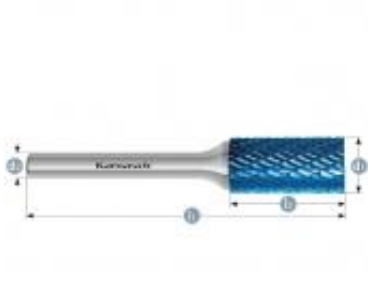

Pilnik obrotowy, węglik, powłoka BLUE-TEC - ZYA/HP-3 d1=10,0/l2=20/d2=6/l1=172 mm Karnasch (115001095)

Cena brutto	**143,37 zł**
Cena netto	**116,55 zł**
Dostępność	**Dostępny**
Czas wysyłki	**3 - 5 dni**
Kod producenta	**115001095**
Kod EAN	**4046781019813**

Opis produktu

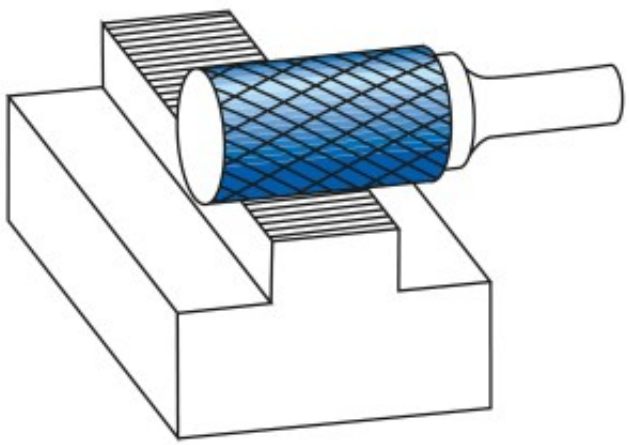

Najpowszechniej stosowane uniwersalne nacięcie
Duża wydajność cięcia dzięki nacięciu krzyżowemu

- Płynna praca
- Krótkie wióry

Opatentowana powłoka BLUE-TEC, zaprojektowana specjalnie dla pilników obrotowych, zapewnia wyjątkową trwałość narzędzia i doskonałą wydajność na wszystkich metalach.
Do stosowania na wszystkich metalach, takich jak:

- Żeliwo
- Stal

- Stal nierdzewna (INOX)
- Stopy na bazie niklu i stop tytanu
- do miedzi, mosiądzu, brązu.

Średnica robocza [d1]: **10,00 mm**
Średnica uchwytu [d2]: **6,00 mm**
Długość całkowita [l1]: **172,00 mm**
Długość krawędzi tnącej [l2]: **20,00 mm**
Powłoka: **Blue-Tec**
Typ nacięcia: **HP-3**
Kształt pilnika: **ZYA**