Dane aktualne na dzień: 12-01-2026 05:46

Link do produktu: https://wiertools.pl/pilnik-obrotowy-weglik-powloka-candy-tec-kud-hp-1-d110l28-0d26l154-mm-karnasch-115037070-p-15578.html

Pilnik obrotowy, węglik, powłoka CANDY-TEC - KUD/ HP-1 d1=10/l2=8,0/d2=6/l1=54 mm Karnasch (115037070)

Cena brutto	**108,76 zł**
Cena netto	**88,42 zł**
Dostępność	**Dostępny**
Czas wysyłki	**3 - 5 dni**
Kod producenta	**115037070**
Kod EAN	**4046781052001**

Opis produktu

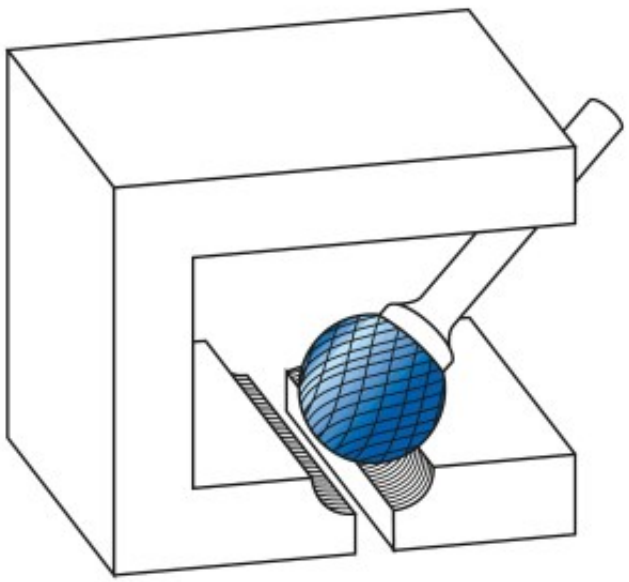

Do superstopów. Wyjątkowo wytrzymałe nacięcie poprzeczne

Odporność na uderzenia (minimalizacja wyłamań zębów, odprysków, pęknięć głowicy)

Doskonała kontrola i cicha praca
Średnia do dużej wydajność cięcia

Opatentowana powłoka CANDY-TEC, zaprojektowana specjalnie dla pilników obrotowych, zapewnia wyjątkową trwałość narzędzia i doskonałą wydajność na wszystkich metalach.
Przeznaczone do najtrudniejszych superstopów + stali nierdzewnej, takich jak:
Titanium
Inconel
Hastelloy

Waspaloy
Duplex
Amanox, itp.
Przykład zastosowania: Obróbka **łopatek turbin lotniczych, turbin gazowych**

Średnica robocza [d1]: **10,00 mm**
Średnica uchwytu [d2]: **6,00 mm**
Długość całkowita [l1]: **54,00 mm**
Długość krawędzi tnącej [l2]: **8,00 mm**
Powłoka: **Candy-Tec**
Typ nacięcia: **HP-1**
Kształt pilnika: **KUD**