Dane aktualne na dzień: 01-02-2026 21:33

Link do produktu: https://wiertools.pl/pilnik-obrotowy-weglik-powloka-candy-tec-rbfhp-11-micro-d18-0l220-0d26l165-mm-karnasch-116084050-p-16176.html

Pilnik obrotowy, węglik, powłoka CANDY-TEC - RBF/HP-11 MICRO d1=8,0/l2=20,0/d2=6/l1=65 mm Karnasch (116084050)

Cena brutto	**190,97 zł**
Cena netto	**155,24 zł**
Dostępność	**Dostępny**
Czas wysyłki	**3 - 5 dni**
Kod producenta	**116084050**
Kod EAN	**4046781118714**

Opis produktu

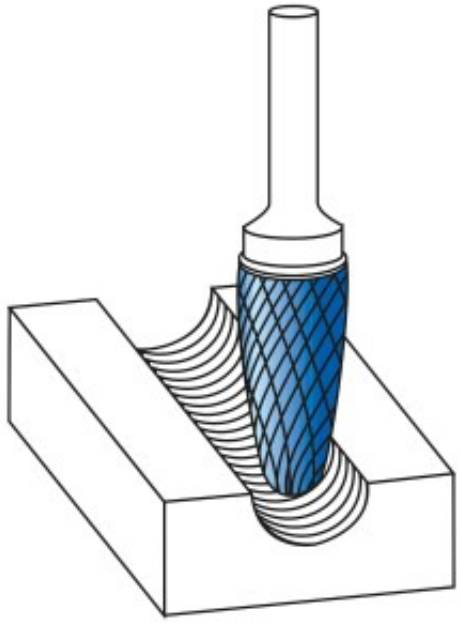

Ekstremalnie delikatne nacięcie krzyżowe

Doskonałe do:
Wykańczania
Bardzo dokładnego czyszczenia
Poprawek w konstrukcji narzędzi i form
Szlifowanie/ostrzenie narzędzi skrawających
Opatentowana powłoka CANDY-TEC, zaprojektowana specjalnie dla pilników obrotowych, zapewnia wyjątkową trwałość narzędzia i doskonałą wydajność na wszystkich metalach.

Właściwości:
Dobre usuwanie materiału
Niskie wibracje

Doskonała kontrola i prowadzenie w warunkach ręcznych
Wysoka jakość powierzchni
Nacięcie HP-11 może być stosowane do obróbki prawie wszystkich materiałów o twardości do 70 HRC.

W tym zakresie stosuje się zwykle ściernice trzpieniowe.
Nacięcie HP-11 MICRO gwarantuje: Inaczej niż w przypadku ściernic trzpieniowych, nie dochodzi do zmiany geometrii w wyniku zużycia. W przeciwieństwie do ściernic trzpieniowych, uzyskuje się znacznie większą wydajność, jakość powierzchni i żywotność

Średnica robocza [d1]: **8,00 mm**
Średnica uchwytu [d2]: **6,00 mm**
Długość całkowita [l1]: **65,00 mm**
Długość krawędzi tnącej [l2]: **20,00 mm**
Powłoka: **Blue-Tec**
Typ nacięcia: **HP-11-MICRO**
Kształt pilnika: **RBF**